**Adrian Rezeanu**

# RELAȚIA TOPONIMIE/DIALECTOLOGIE

**1.** Studiul formulei toponimice, concretizat precumpănitor prin analizele lexico-componențiale la nivelul extensiunilor derivaționale pe orizontală, a evidențiat particularități prin care s-au delimitat, pe de o parte, microsecvențe de abordare compartimentale (toponimie rurală, urbanonimie precum şi intercondiționările apărute diacronic), iar, pe de altă parte, noțiunile şi termenii utilizați în descrierea ansamblului denominativ.

Apariția dicționarelor toponimice realizate pe provincii istorice, dar şi cu extensie limitată, pe văile unor râuri, de exemplu, a determinat studiul specializat al toponimiei cu relevarea unor aspecte teoretice reieşite în urma procesului de redactare[1]. S-au avut în vedere, în acest sens, atât particularitățile de limbă, caracteristice teritoriului investigat toponimic, cât şi, mai ales, circulația formulelor denominative pe spații ample sau reduse şi menținerea statutului semantic al elementelor primare care au stat la baza marcării denotatelor. Astfel, potrivit orientărilor diferite ale specialiştilor din centrele universitare şi academice, au apărut abordări legate, în primul rând, de raportul direct şi de intercondiționare între elemental lexical dialectal şi marcajul denominativ local sau cvasigeneral.

Pe baza unei ample cercetări de teren a materialului toponimic în tot spațiul cuprins între lanțul carpatic şi Dunăre, dar şi pe baza excerptării unor fonduri documentare fundamentale pentru istoria noastră națională[2], grupurile de cercetători de la Bucureşti, autori ai *Dicționarelor toponimice ale Olteniei şi Munteniei*, au lucrat pe baza unor norme unitare şi caracteristice pentru acest spațiu[3].

**1.1.** Pornind de la amplul material toponimic apărut în dicționarele amintite, dar şi aflat încă în fişierele de lucru, ne propunem să particularizăm raportul dintre elementele lexicale primare privite din punct de vedere semantico-dialectal şi formula marcatoare atât pentru denotatul primar cât şi pentru cele aflate pe traiectul unor extensii derivaționale. Din seria de elemente lexicale primare raportate la formulele toponimice finale, dar şi în curs de formare, am selectat categoria

[1] Vezi Bolocan Gh., Ionescu Christian, *Dicționarul toponimic al României*, în LR, XXIV, 1975, nr. 3, p. 197–207.

[2] S-au excerptat mii de documente din actele de cancelarie şi administrative, din fondurile arhivistice ale Mitropoliei Țării Româneşti, ale episcopiilor, mănăstirilor, din planuri, hărți, hotărnicii, reforme agrare, din fondurile documentare ale aristocrației româneşti şi ale Domeniilor Coroanei României etc.

[3] Vezi *Prefața* la *Dicționarul toponimic al României. Oltenia*, vol. I, Craiova, 1993.

LR, LXI, nr. 2, p. 263–271, Bucureşti, 2012

**BDD-A494 © 2012 Editura Academiei**
**Provided by Diacronia.ro for IP 216.73.217.31 (2026-11-26 14:00:42 UTC)**

termenilor geografici din mai multe puncte de vedere. Pe de o parte, termenii geografici au fost supuşi, în cea mai mare parte, procesului de toponimizare şi de aici au fost antrenaţi prin transfer de nume şi parţial de sens de la un denotat la altul, aflate pe un traiect hidrografic, de exemplu. Pe de altă parte, termenii geografici, legaţi de anumite forme de teren, au păstrat, într-o oarecare măsură, semantica arhaică, dar blocată la nivelul unor „ipostaze" dintr-o extensie derivaţională.

**1.2.** Diferenţierile de statut semantic dintre *entopic* şi *termenul geografic popular* se referă atât la gradul diferit de specializare terminologică cât şi la sfera de cuprindere, termenul geografic popular, pe care îl adoptăm în această analiză, cuprinde doar apelativele geografice existente în graiuri, cu o circulaţie restrânsă şi, mai ales, cu o semantică mobilă sau fluctuantă, cauzată de transmiterea lor orală[4]. Prin fluctuaţiile de încadrare în câmpul denotatului, altul decât cel primar, termenul geografic popular va depăşi sfera de cuprindere dialectală, tinzând către limba literară.

**1.2.1.** Identificăm *termenul geografic popular*, mai ales, în procesul de formare a microtoponimiei. Ca o situaţie particulară, elemente de microtoponimie vor circula şi, prin extrapolare, vor individualiza şi o formulă oiconimică.

**1.2.2.** Pe alt palier toponimic, vom identifica *termenul geografic popular* în urbanonimie, unde îşi va consolida prezenţa în microcategorii urbanonimice, viconimice, de exemplu, dar cu serioase alterări ale motivaţiei în unele abordări contemporane.

**2.** Aşa cum a fost sesizată în studii anterioare, dinamica toponimică se realizează pe două căi, concretizate prin extensia toponimică derivativă[5] şi prin extensii derivaţionale[6]. Caracteristicile fiecăreia dintre aceste direcţii asigură, pe de o parte, individualizarea etimologiei toponimice primare în raport cu geneza semanticii numelui propriu, iar, pe de altă parte, stabileşte limitele între care semantica unei ipostaze toponimice rămâne nealterată într-un transfer de nume.

**2.1.** Extensiunea toponimică derivativă priveşte ocurenţele unui derivat toponimic sufixal, de exemplu, într-un areal geografic neunitar din punctul de vedere al vecinătăţilor teritoriale. Teoretic, această sintagmă este aplicabilă la antroponimele derivate devenite toponime, plasate ca ipostaze individualizatoare pentru denotate aflate în contexte teritoriale nejustificate ca vecinătăţi imediate.

De exemplu, **Negrea**, ca formulă identitară pentru ipostazele „păşune", „izvor" (Runcu – Gj) şi „parte de sat" (Grădiştea – Vl)[7] nu stabileşte, în acest fel, o logică a transferului de nume şi nici până la ce limită derivaţională, de data aceasta, semantica iniţială rămâne nealterată.

[4] Vezi Adrian Rezeanu, *Termeni geografici populari în lucrările lexicografice de toponimie*, în „Lucrările celui de-al XIII-lea Simpozion Internaţional de Dialectologie", Baia Mare, 2008, vol. I, p. 315–335.

[5] Vezi Ecaterina Mihăilă, *Extensiune toponimică derivativă*, în SCO, 7, 2002, p. 5–11.

[6] Adrian Rezeanu, *Ocurenţă şi contaminare în toponimia urbană*, în SCL, 2008, nr. 2.

[7] Ecaterina Mihăilă, *art. cit.*, p. 6.

BDD-A494 © 2012 Editura Academiei
Provided by Diacronia.ro for IP 216.73.217.31 (2026-11-26 14:00:42 UTC)

**2.2.** Extensia toponimică derivaţională este alcătuită din ipostaze care corespund unor denotate diferite faţă de cel primar, dar aflate pe acelaşi traiect în vecinătăţi teritoriale imediate. Acest tip de lanţ derivaţional este marcat de procesul de glisare a numelui, identic formal pentru toate ipostazele din extensie, diferenţierea fiind realizată doar prin termenul generic, a cărui prezenţă este, de multe ori, facultativă.

Formula toponimică este condiţionată de plasarea pe un traiect unic a unor vecinătăţi topografice imediate. Pe acest traiect, transgresarea numelui primar de la o ipostază la alta va determina procesul de evanescenţă treptată a sferei semantice primare, în concordanţă cu depărtarea faţă de denotatul primar. Această îngustare a sferei semantice se va realize în condiţiile în care unele denotate ajung să fie individualizate semantic doar minimal. Ca urmare a unei astfel de extensii derivaţionale, funcţiile de identificare ale fiecărei ipostaze toponimice vor fi diminuate gradual, iar motivaţia toponimică pentru fiecare verigă va fi marcată de modificări substanţiale[8].

Pentru deblocarea raţionamentului motivaţional dintr-o serie toponimică amplă, se consideră motivată integral doar ipostaza aflată în imediata vecinătate a denotatului iniţial. Prin îngustări sau blocări semantice, restul ipostazelor dintr-un lanţ derivaţional pierde gradual contactul motivaţional[9].

**2.2.1.** Ca un principiu general pentru *DTRO* şi *DTRM*, tipurile de extensii derivaţionale s-au suprapus peste problematica amplă a stratificărilor pe orizontală. În funcţie de amploarea extensiilor, ipostazele au fost grupate prin intercondiţionări semantice în aşa fel încât diminuarea sferelor semantice să marcheze gradual şi motivaţia toponimică. Schemele grafice din cadrul secţiei etimologice s-au concretizat prin direcţionări stricte de la o ipostază derivaţională la alta, urmând gradaţii etapizate: astfel, sensul de bază nu a transgresat automat către ipostaza secundă decât după ce au fost interpretate informaţiile auxiliare de tipul coerenţei atestărilor documentare.

**3.** Extensia derivaţională realizată, atât la nivelul grupajului toponimic general, cât şi în sistemul denominativ urban, presupune verigi intercondiţionate semantic, dar şi marcate identitar. Ultima caracteristică o putem asocial cu amplul proces de resemantizare, rezultat în urma specializării identitare a ipostazelor derivaţionale[10].

Resemantizarea ipostazelor dintr-o extensie derivaţională este un proces marcat de acumulări obiective, potrivit cu specificul fiecărui denotat aflat pe traiectul

[8] Vezi Adrian Rezeanu, *Terminologia geografică populară în urbanonimie*, în FD XXIV–XXVI, 2005–2007, p. 213–221.

[9] Pentru detalieri ale procesului de extensie derivaţională, vezi şi Adrian Rezeanu, *Geneză şi etimologie în toponimia urbană*, în „Buletin Ştiinţific", Fascicula Filologie, XVII, Baia Mare, 2008, p. 89–103.

[10] Afirmaţiile lui Dumitru Loşonţi privind resemantizarea apărută în urma dialogului cu subiectul informator în timpul unei anchete reprezintă numai o treaptă a acestui proces şi ţine mai mult de subiectivismul părţilor implicate în dialog; vezi D. Loşonţi, *Toponime româneşti care descriu forme de relief*, Cluj-Napoca, 2000, p. 16.

BDD-A494 © 2012 Editura Academiei
Provided by Diacronia.ro for IP 216.73.217.31 (2026-11-26 14:00:42 UTC)

derivațional. Decriptarea acestui proces presupune o analiză teoretică generală în care toponomastul asamblează verigi derivaționale cu statut semantic vulnerabil, determinat de permanente reasocieri şi repenetrări într-un lanț derivațional.

Altfel spus, acceptând o componentă semică a fiecărei ipostaze din extensia derivațională, vom constata o variație de plusuri şi minusuri de seme caracteristice, totul încadrându-se pe palierul motivațional toponimic.

**3.1.** Propunem implementarea procesului de resemantizare toponimică în cadrul unei extensii derivaționale realizată pe două nivele şi cu finalitate într-un oiconim. Limita dintre cele două nivele reprezintă concretizarea principiului „evoluția până la un punct şi de la punct încolo".

**Nivelul I** **bent** „groapă cu apă", „văgăună", „ochi de apă"
**BENT** (*lac c.* Gălbinaşi – Bz)
– motivat (prin raportare la aspectul topografic local) (–)

**Nivelul II** **BENT** (*pădure c.* Gălbinaşi – Bz)
– cvasimotivat, doar prin virtuala vecinătate imediată (+)
– diminuarea sferei semantice inițiale (–)
– **BENT** (*moşie c.* Gălbinaşi – Bz)
– nemotivat (**bent** „moşie" nu înseamnă „lac")
– diminuarea sferei semantice inițiale (– –)
– **BENT** (*sat c.* Gălbinaşi – Bz)
– nemotivat (**bent** „sat" nu înseamnă „lac")
– diminuarea sferei semantice inițiale (– – –)
– **BENT** (*comună* – Bz)
– nemotivat (**bent** „comună" nu înseamnă „lac").

În această situație, gradual, fiecare ipostază din extensia derivațională pierde câte un *sem* caracteristic verigii anterioare, dar câştigă un alt *sem* nou, individual.

**3.1.1.** Din acest joc al schimburilor de seme apare nevoia de reconfigurare a statutului fiecărei ipostaze potrivit principiului, enunțat anterior, al „evoluției până la un punct şi de la punct încolo". Specificul unei astfel de evoluții semantice este condiționat de procesul de specializare a sferelor semantice şi se referă la secvențializarea de pe traiectul extensiei, *punctul-limită* reprezentând hotarul dintre un final şi un început al altor factori de desemnare[11].

**3.2.** Vom încerca o concretizare a acestui proces la nivelul a două extensii derivaționale. Scopurile imediate ale unei astfel de analize se referă, pe de o parte, la stabilirea *punctului-limită* de la care sfera semantică a unui termen geografic popular, de exemplu, îşi reconfigurează statutul, potrivit cu evoluțiile din extensie. Pe de altă parte, vom încerca să stabilim evoluția acestui termen geografic popular după ce acesta rupe cvasitotal legătura motivațională cu elementul primar.

[11] Vezi Adrian Rezeanu, *Resemantizarea în toponimia urbană*, în „Lucrările celui de al treilea Simpozion Internațional de Lingvistică", Bucureşti, 2010, p. 137–149.

BDD-A494 © 2012 Editura Academiei
Provided by Diacronia.ro for IP 216.73.217.31 (2026-11-26 14:00:42 UTC)

**3.2.1.** Conceptul de analiză componenţială aplicat la structura semantică a numelui propriu reprezintă modalitatea prin care se concretizează intercondiţionarea dintre înţelesul numelor de locuri şi cel al numelor comune corespunzătoare. Acest raport, analizat în detaliu de antroponomaşti[12], ierarhizează semele componente, producând şi o diminuare a prezenţei unora în cadrul ipostazelor dintr-o extensie derivaţională. Reţinem din acest proces *semul* preeminent, purtător al semnificaţiei termenului geografic primar, care, pe parcursul unei extensii derivaţionale, se va estompa, permiţând dezvoltarea unui alt *sem distinctiv* pentru ipostaza situată la capătul unui traiect derivaţional, acela de „aşezare umană", de exemplu. Evoluţia acestui *sem* preeminent marchează două aspecte, legate, pe de o parte, de diminuarea până la opacizare a semnificaţiei primare a termenului geografic popular, iar, pe de altă parte, de imposibila decriptare semantică a ipostazei finale din extensie, prin pierderile legăturilor motivaţionale. Rezultatul unui astfel de proces se va concretiza prin accentuarea arbitrarului motivaţional în toponimie.

**3.2.2.** Exemplele de toponimie antrenate în extensii derivaţionale pe care le vom analiza, se referă la două tipuri de evoluţii, una dintre ele mergând până la stadiul de oiconim al numelui propriu.

**3.2.2.1.** Într-o primă categorie, termenul geografic popular **hodinău** „loc destinat pentru odihna animalelor" (DELR), s-a toponimizat şi a intrat într-o extensie derivaţională pe orizontală, glisând din aproape în aproape, către denotate aflate în vecinătăţi imediate[13].

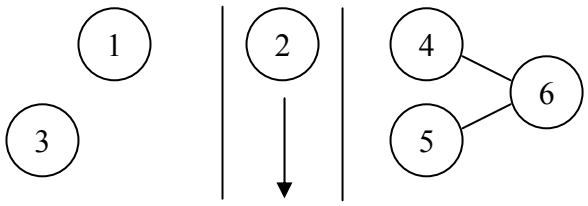


1 – Hodinău
2 – Pârâul Hodinău
3 – Siliştea Hodinău
4 – Mahalaua Hodinău
5 – Crucea Hodinăului
6 – Bâlciul Hodinăului

În această extensie, noul *sem* distinctiv pentru ipostazele derivaţionale va fi marcat, de fiecare dată altul, de termenul generic antepus. În formula desemnatoare, *Siliştea* **Hodinău**, de exemplu, **Siliştea**, cu sarabanda de sensuri[14], poate imprima un sens aleatoriu toponimului **Hodinău** sau poate să-l opacizeze, transformându-l într-o marcă golită de conţinut.

[12] Viorica Florea, *Despre înţelesul numelor proprii*, în CL, XVII, 1972, nr. 1, p. 169–177; Idem, *Raportul dintre înţelesul numelor de locuri şi cel al numelor comune corespunzătoare*, în LR XXIV, 1975, nr. 3, p. 215–220.

[13] „Vecinătatea imediată" este aceea în care se situează prima ipostază rezultată din glisarea toponimului primar de-a lungul lanţului de extensie. Condiţionat de amploarea lanţului derivaţional, „vecinătatea imediată" poate fi oricare altă ipostază intrată în relaţie de dependenţă topografică cu o alta antepusă. În acest caz, conceptul de „vecinătate imediată", perimat gradual, nu mai poate individualiza o motivaţie toponimică, la rându-i, evanescentă.

[14] „Loc îngrădit lângă o casă ţărănească", „loc necultivat, bun pentru cultura cerealelor", „mirişte", „păşune", „loc plan expus vânturilor" (MDA).

BDD-A494 © 2012 Editura Academiei
Provided by Diacronia.ro for IP 216.73.217.31 (2026-11-26 14:00:42 UTC)

Ipostaza *Mahalaua* **Hodinău**, situată într-o altă „vecinătate imediată”, cu o motivație gradat diminuată în raport cu denotatul inițial, are în structura componențială un *sem* distinct față de ipostaza-pilot, care, în acest fel, nu poate să-şi mai trimită nealterat *semul* distinctiv până la acest nivel al extensiei. Astfel şi conceptul de „vecinătate imediată”, nemarcând o motivație clară, la acest stadiu din extensie se va perima.

**3.1.2.2.** O situație distinctă o întâlnim la ipostaza-oiconim plasată la finalul unei extensii derivaționale, mult amplificate, pornind de la termenul geografic popular *peret*:

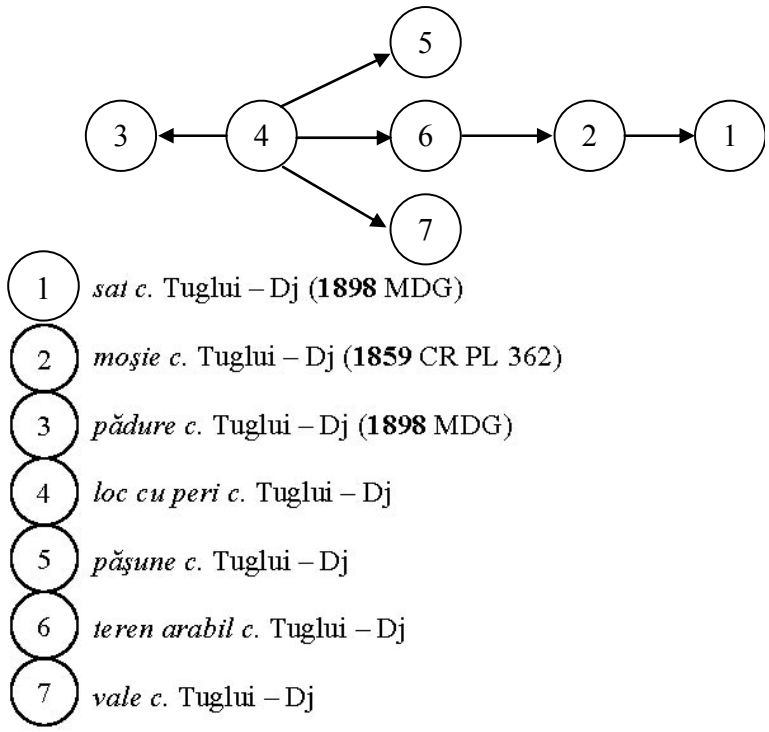


Acest lanț derivațional pe orizontală este individualizat prin două poziții distincte. Pe de o parte, denotatul inițial **4** „loc cu peri” s-a înscris pe traiectoria vecinătăților imediate, situate, într-o schemă grafică motivațională, în poziții distincte, incongruente. De exemplu, ipostaza **Peret** „păşune”, indiferent de poziția topografică, nu se identifică semantic cu ipostaza „loc cu peri”. Glisarea formală a numelui, secondată de blocarea transferului semantic, a determinat apariția altor *seme distincte* pentru ipostazele **5**, **6**, **7**, realizându-se, în acest fel, o fragmentare a lanțului derivațional. În sens unidirecțional, ipostazele „moşie” şi „sat”, individualizate identic formal, preiau o formulă marcatoare golită a priori de conținut.

BDD-A494 © 2012 Editura Academiei
Provided by Diacronia.ro for IP 216.73.217.31 (2026-11-26 14:00:42 UTC)

Astfel, reţinem pentru formula marcatoare oiconimică o trăsătură semantică identitară „sat dispărut, situat probabil în vecinătăţile imediate **5**, **6**, **7**, cvasiarbitrar desemnate”, vulnerabilizată, de altfel, pe întregul traiect derivaţional.

Pe de altă parte, transferul semantic într-o extensie limitată, de exemplu către ipostaza „pădure” (3) este blocat chiar din faza de debut a procesului: *Pădurea* **Peret** nu înseamnă „loc cu peri”.

Extensia derivaţională în discuţie este caracteristică pentru condiţionarea discutabilă dintre sferele semantice ale ipostazelor de pe traiectul derivaţional. Pentru stabilirea unui raţionament logic şi coerent, cu trimiteri directe către sfera etimologiei toponimice, se impune stabilirea unui *punct-limită*, de la care lexicul dialectal preluat în sistemul denominativ, nu mai poate fi considerat ca sintagme dezirabile pentru fluidizarea transferului semantic.

În cazul nostru, extensia derivaţională este blocată semantic chiar de la nivelul denotatului iniţial, nu atât prin dispariţia topografică a acestuia, cât, mai ales, prin pierderea evanescentă a semnificaţiei primare „peret”. Aici este, ceea ce putem numi, formula marcatoare golită de conţinut.

**3.1.2.2.1.** Decriptarea semantică a ipostazelor de pe un traiect derivaţional este un proces strict configurat de conţinutul termenului generic. Termenul geografic popular toponimizat şi aflat într-o structură compusă cu un termen generic, resemantizat direct şi gradual prin contaminare, se va depărta de sensul implicat de sfera desemnatoare a ipostazei-pilot, corespunzătoare denotatului primar. Intervenţia, de altfel, involuntară, a unui informator de pe teren este irelevantă pentru direcţiile semnalate de Dragoş Moldovanu[15].

În acest sens, ancheta pentru depistarea lexicului toponimic va avea aplicabilitate restrânsă doar la nivelul ipostazei primare, identificate printr-un toponim simplu. Tot la acest nivel se va situa şi virtualul *punct-limită*, de la care se porneşte o reinterpretare a mecanismului fluctuaţiei componenţiale, valabil pentru întregul ansamblu de ipostaze derivaţionale.

**4.** Schimbarea structurii componenţiale a ipostazelor dintr-o extensie derivaţională, prin apariţia de noi *seme* distinctive şi diminuarea gradată a motivaţiei, va avea repercusiuni asupra etimologiei şi genezei toponimice. Subliniem faptul că raporturile de intercondiţionare dintre ipostazele-nume proprii dintr-o extensie derivaţională alcătuiesc procesul de geneză toponimică, distinct în stabilirea originii multor formule marcatoare. În acest sens, ne vom raporta la două dintre soluţiile „etimologice” propuse de Vasile Frăţilă[16], cu observaţiile de rigoare.

[15] Dragoş Moldovanu, *Un fenomen ignorat în anchetele dialectale; resemantizarea toponimelor*, în „Anuar de Lingvistică şi Istorie Literară”, A. Lingvistică, Iaşi, XXX, 1985, p. 23–32.

[16] Vezi Vasile Frăţilă, *Note de toponimie pe marginea Dicţionarului toponimic al României. Oltenia (DTRO), vol. VI (S–T), vol. VII (U–Z)*, în „Analele Universităţii de Vest Timişoara XLVI, 2008, p. 171–186.

BDD-A494 © 2012 Editura Academiei
Provided by Diacronia.ro for IP 216.73.217.31 (2026-11-26 14:00:42 UTC)

Extensia derivațională se realizează pe un traiect topografic unitar în interiorul aproximativ al unei unități administrativ-teritoriale. Acesta a fost şi raționamentul existenței unui articol-titlu în dicționarul toponimic cu ipostaze derivaționale constitutive, la rândul lor structurate istoric, geografic etc.

**4.1.** Termenul geografic popular **tâmpă** „loc ridicat” constituie indiscutabil explicația etimologică pentru denotatul primar **Tâmpă** şi nu demonstrația filologică, în care intră un adjectiv sud-slav răsăritean, pentru simplul motiv că toți creatorii de toponime au folosit elemente lexicale concrete, gata structurate, transparente semantic local şi nu abstracțiuni.

În cazul articolului-titlu **TÂMNA**[3], ordinea aproximativă a ipostazelor din extensie indică gradul pierderii legăturilor semantice cu apelativul **tâmpă**, pe măsura reconfigurării unor noi *seme* distinctive. Niciuna dintre formele marcatoare, corespunzătoare ipostazelor din extensia **TÂMNA**[3] nu este de origine sud-slavă răsăriteană[17], atâta timp cât există un termen geografic popular cu circulație locală, care poate soluționa etimologic ipostaza-pilot. Esențial este faptul că în cadrul unei scheme grafice, după ipostaza-pilot „înălțime” transferul semantic este blocat, termenul geografic popular **tâmpă** va circula prin extensie numai ca nume propriu, marcându-se astfel relațiile de geneză între ipostaze.

Aici, sub aspect semantic, obiectul de activitate al dialectologiei se opreşte la relația termen geografic popular/formulă marcatoare a ipostazei primare.

**4.2.** Structura articolului-titlu **TOPOLNIȚA** (DTRO VI 250) cu trei ipostaze derivaționale atestate documentar, „râu”, „sat”, „schit” şi cu alte trei „peşteră”, „luncă”, „vale”, extrase din teren[18], se încadrează în raționamentul unei extensii derivaționale prezentate schematic sumar, potrivit statutului unui dicționar toponimic. Analiza teoretică a structurii oricărei ipostaze extrase din contextul derivațional şi ignorând raporturile etimologice şi de geneză, în care este implicat un termen geografic popular, obligatoriu raportat semantic la ipostaza apropiată de semnificația „apă vijelioasă”, trimite către derizoriu cel mai important compartiment din structura articolului-titlu, acela etimologic.

Termenul geografic popular **topolniță** „apă vijelioasă” constituie baza etimologică a ipostazei „râu”, după care transferul de la o verigă derivațională la alta se realizează numai la nivelul numelui propriu, respectându-se virtuale „vecinătăți imediate”. Ipostaza „râu” constituie *punctul-limită* de la care încetează obiectul interpretării dialectologice a unui apelativ şi se trece la analiza genezei tuturor verigilor antrenate într-o schemă derivațională.

În acest sens, raționamentul etimologic **topoli** „plop” + suf. adj. **-in-** + suf. **-ica** se poate aplica doar termenului geografic popular **topolniță**, admițându-se şi posibile contaminări.

[17] Vasile Frățilă, *art. cit.*, p. 177.

[18] Vezi Marius Arbănaşi, *Toponime de origine slavă în subcarpații şi podişul Mehedințului*, în SCO, 8, 2003, p. 113–187.

BDD-A494 © 2012 Editura Academiei
Provided by Diacronia.ro for IP 216.73.217.31 (2026-11-26 14:00:42 UTC)

**5.** Dinamica raportului dintre toponimie şi dialectologie conduce către o reinterpretare a statutului termenului geografic popular şi a aportului acestuia în procesul apariţiei formulelor denominative. Procesul, potenţat şi de stabilirea unor limite tranşante între etimologie şi geneză toponimică, va determina în final o clarificare a motivaţiei de-a lungul unei extensii derivaţionale.

LA RELATION TOPONYMIE/DIALECTOLOGIE

(Résumé)

L'étude analyse l'interconditionnement entre toponymie et dialectologie, en partant du processus de resémantisation des anneaux d'une extension toponymique dérivationnelle.

La conclusion d'une telle analyse conduit à une reinterpretation du statut du terme géographique populaire et de l'apport de celui-ci au processus de l'apparition des formules dénominatives.

**Cuvinte-cheie**: extensie toponimică derivaţională, punct-limită, geneză toponimică.
**Mots-clé**: extension toponymique dérivationnelle, point-limite, genèse toponymique.

*Institutul de Lingvistică „Iorgu Iordan – Al. Rosetti",*
*Bucureşti, Calea 13 Septembrie nr. 13*

**BDD-A494 © 2012 Editura Academiei**
**Provided by Diacronia.ro for IP 216.73.217.31 (2026-11-26 14:00:42 UTC)**